Kaiseraugst_1958.2231

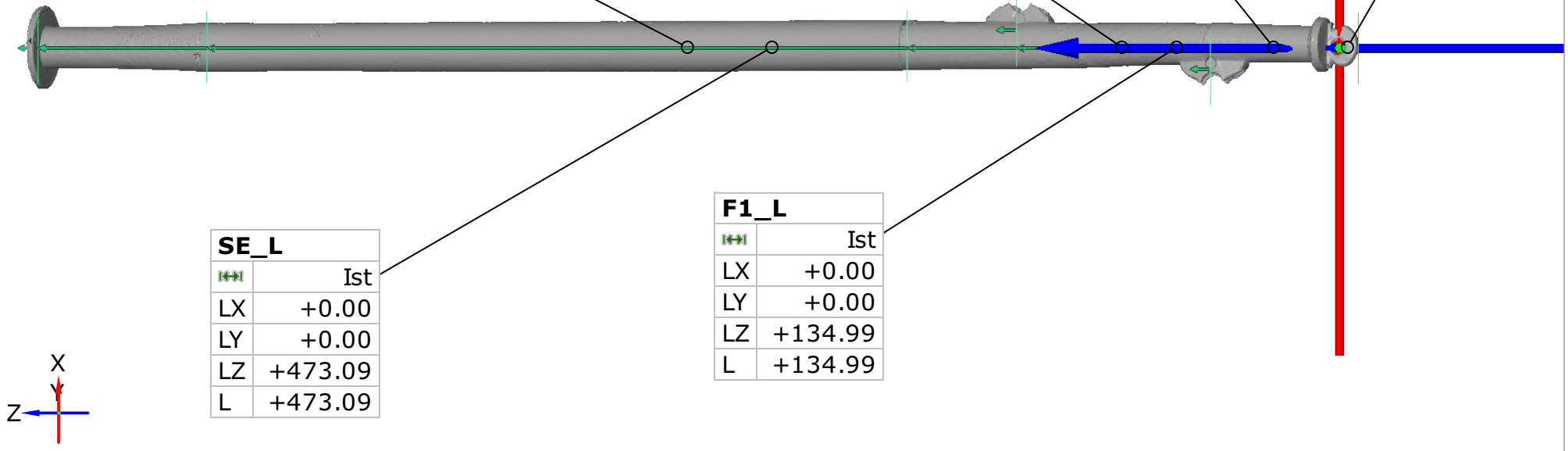

SAE_L

	Ist
LX	+0.00
LY	+0.00
LZ	+543.63
L	+543.63

SB_L

	Ist
LX	+0.00
LY	+0.00
LZ	+180.67
L	+180.67

F2_L

	Ist
LX	+0.00
LY	+0.00
LZ	+54.04
L	+54.04

LAE_L

	Ist
LX	+0.00
LY	+0.00
LZ	+7.75
L	+7.75

SE_L

	Ist
LX	+0.00
LY	+0.00
LZ	+473.09
L	+473.09

F1_L

	Ist
LX	+0.00
LY	+0.00
LZ	+134.99
L	+134.99

Ebene-Linie-Punkt 1

Längeneinheit: mm